Collectif Suzette et Nora
La Petite Prod 31

Spectacle : ***Crêpage de Chignons***

FICHE TECHNIQUE

Théâtre de rue / Tout public
Jauge maximum : 300 personnes
Le spectacle joue de jour, idéalement à 19h ou 20h (en fonction du coucher du soleil), et nécessite un lieu calme avec des conditions favorables à l'écoute.

Durée spectacle : 70 min
Temps de montage : 2h30
Temps de démontage : 1h30
Service des crêpes (option médiation) : 60 min / 45 min après le spectacle ou plus tard dans la soirée

ESPACE DE JEU

ATTENTION LE SPECTACLE NE PEUT PAS JOUER SUR L'HERBE, NI SUR UN SOL EN PENTE

- 12 m d'ouverture / 10 m de profondeur (minimum 8 m d'ouverture / 9 m de profondeur)
- Raccordement électrique 230V/16A à proximité
- Sol plan, sans aucune pente, non accidenté et dur exigé (PAS de pelouse, de pavé, de parquet, de pente même légère)
- Espace calme et protégé (cour, petite place…) C'est un spectacle intime qui nécessite une bonne qualité d'écoute. Les espaces trop larges ou trop exposés sont à proscrire : pas de bar, de restaurant, de marché ou de route très passante à proximité.
- Espace de jeu fermé au passage des voitures et des piéton·nes 3h avant la représentation et 2h après la représentation.

- Prévoir un espace de repli en cas d'intempérie (salle des fêtes, salle multisport, halle, préau, etc.). Si espace clos, vérifier que l'entrée correspond aux **dimensions de la caravane : hauteur 240cm et largeur 200cm**.

SON

Autonome (sono + micro / besoin d'un raccordement électrique 230V/16A)

LUMIERES

Horaire idéal : 19h ou 20h (en fonction du coucher du soleil)
De jour : non nécessaire
De nuit : prévoir éclairage plein feux + régisseur·euse lumière.
Ce matériel est à la charge de l'organisateur·trice.

ASSISE ET ACCUEIL PUBLIC

- Assise public à fournir par l'organisateur·trice (gradins, chaises, moquettes…)
- Tenir compte de l'exposition du soleil pour ne pas éblouir le public (le soleil doit se trouver dans le dos du public, de l'ombre est toujours la bienvenue).
- Accueil et installation du public à la charge des organisateur·trices.
- Les enfants doivent impérativement être placés à côté de leurs accompagnant·es.
- Le public ne devra pas dépasser la corde délimitant l'espace de jeu, ni traverser ce dernier, et l'organisateur·trice s'engage à y veiller en restant sur place pendant toute la représentation.
- Si l'espace de jeu est trop ouvert, l'organisateur·trice doit mettre à disposition de la compagnie des barrières vauban à mettre sur les côtés et en fond de scène.

ACCUEIL COMPAGNIE / 3 personnes en tournée

- La compagnie arrive minimum 6h avant la représentation pour repérer l'espace de jeu
- Sanitaires et point d'eau à proximité de l'espace de jeu
- Prévoir catering pour 3 personnes
- Prévoir hébergement (la veille au soir et) le soir même de la représentation pour 3 personnes
- Prévoir accès voiture et caravane (hauteur 240cm/largeur 200cm) jusqu'à l'espace de jeu + place de parking pour voiture à proximité

STOCKAGE DECOR

- Espace de stockage sécurisé pour la caravane (hauteur 240cm/longueur 420cm/largeur 200cm) (la veille et) à l'issue de la représentation.

MEDIATION APRES LE SPECTACLE (option)

- Après le spectacle, les deux comédiennes vont servir des crêpes sucrées aux spectateur·trices.
En fonction de l'organisation de la soirée, cette médiation peut se dérouler 60 min / 45min après la fin du spectacle ou plus tard dans la même soirée (par exemple si la pièce est suivie d'un autre spectacle, d'un concert, d'un repas partagé, etc.).
- Dans un souci de convivialité, nous vous conseillons de prévoir également une buvette afin que les spectateur·trices puissent boire un verre avec leurs crêpes.
- Pour la fabrication et la conservation des crêpes : fournir une cuisine (ou un espace propre et clos), un frigo et un point d'eau.

COMMUNICATION

- Nous fournissons nos modèles d'affiches et de tracts (format PDF) à imprimer et diffuser par l'organisateur·trice ainsi qu'un communiqué de presse et un texte de présentation (à ne pas modifier sans nous consulter préalablement).
- Nous vous demandons d'utiliser exclusivement les photos et visuels fournis par la compagnie.

CONTACTS

Régie technique assurée par les deux comédiennes :

Diffusion et logistique tournée : Nadège Rossato 06 33 06 31 42
Fanny Honoré 06 85 32 77 28
petiteprod31@gmail.com
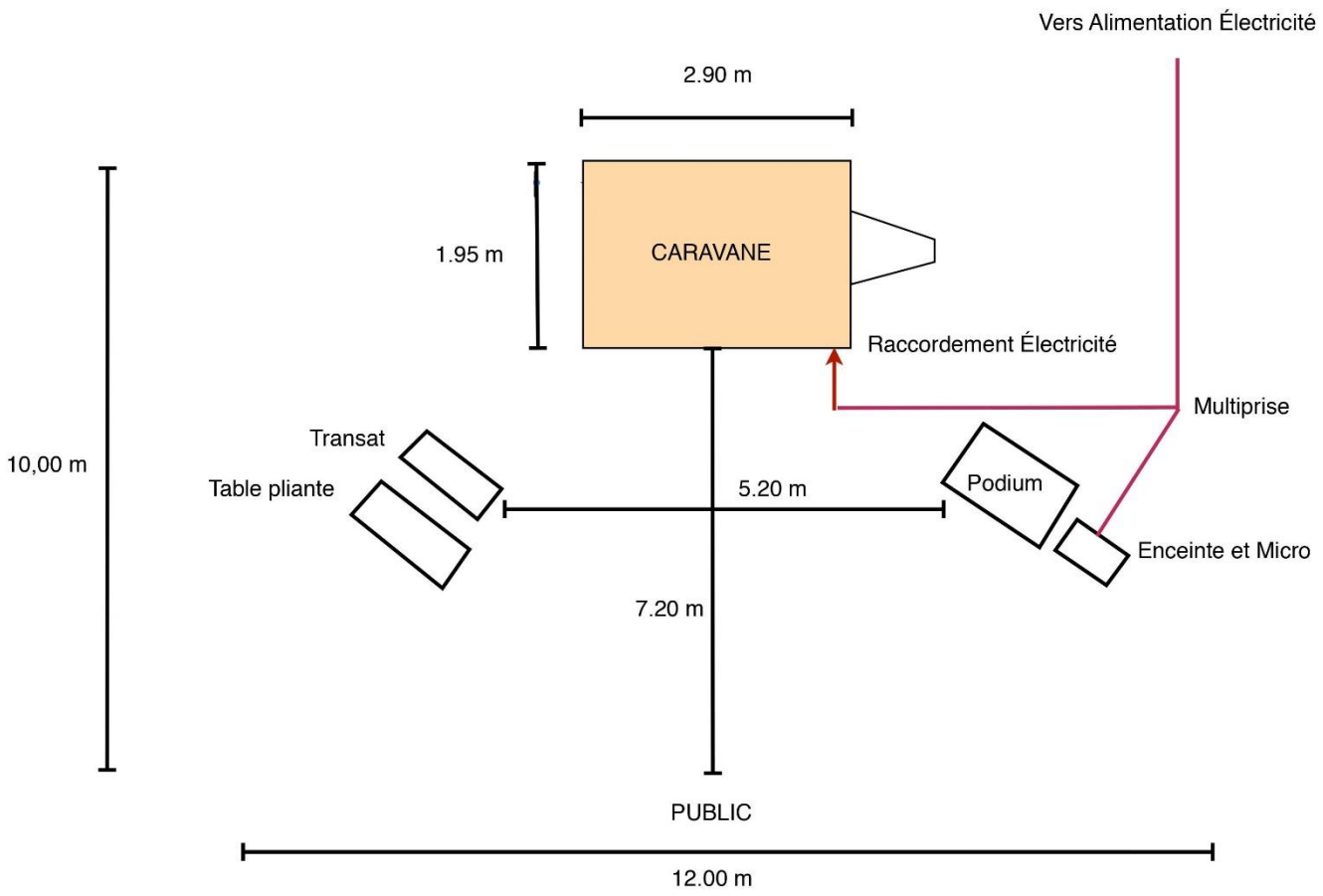
SCHÉMA IMPLANTATION SCÉNIQUE / Sur terrain plat et non accidenté